永磁交流伺服电动机规格书
PERMANENT MAGNET AC SERVO MOTOR SPECIFICATION

版本(REV)	变更号(ECN NO)	变更内容(REVISION RECORD)	日期(DATE)	设计 (BY)

M20006175K010

外形图 (DIMENSIONS)

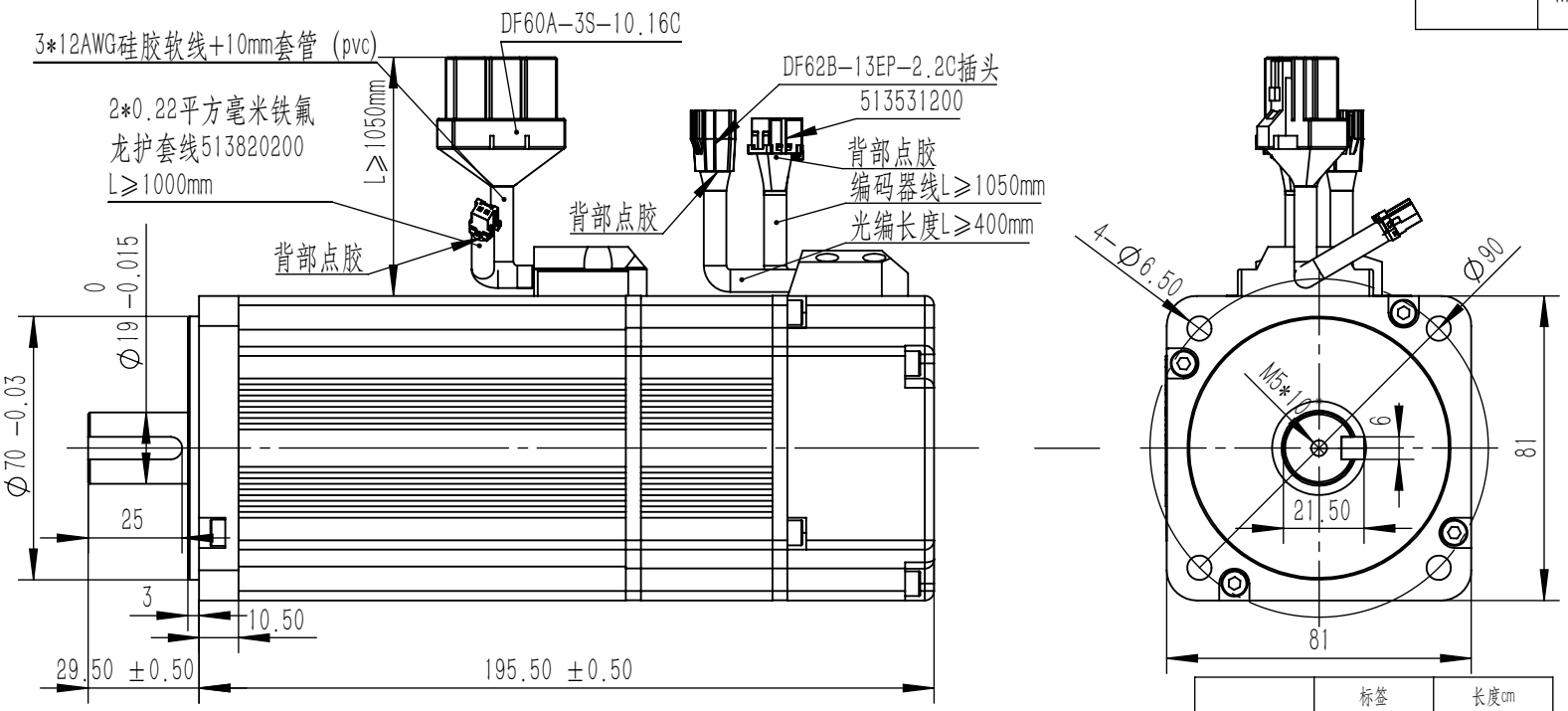

注：键随货，不装配

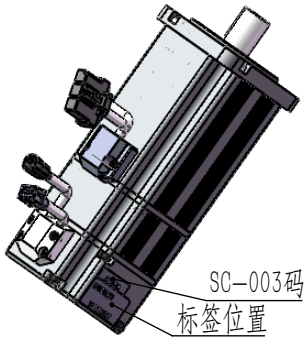

Molex插头513531200 (Feedback Wire) 磁编		
序号 Pin		功能Function
1	屏蔽	屏蔽
2	橙黑	GND
3	橙	+5V
4	绿	U-
5	绿黑	V-
6	黄	W-
7	红白	A-
8	红	A
9	蓝黑	B-
10	蓝	B
11	黑白	Z-
12	黑	Z

DF62B-13EP-2.2C插头		
序号Pin	引出线颜色Color	功能Function
光编		
4	蓝	O-B+
5	红	O-A+
8	蓝黑	O-B-
9	红白	O-A-
磁编		
6	绿	M-B+
7	黄	M-A+
10	绿黑	M-B-
11	黄黑	M-A-
1	黑	GND

	标签	长度cm
动力线	M2	105
制动线	M2	100
磁编线	M2	105
光编线	M2	40

刹车线 (Brake Wire)		
1	红	BRAKE+
2	黑	BRAKE-

动力线(Power Wire)		
序号Pin	引出线颜色Color	功能Function
1	红 (RED)	U
2	蓝 (BLU)	V
3	黄 (YLW)	W

额定参数 (Rated Parameter)			
项目	技术参数	项目	技术参数
额定功率(W)	1000	额定电压 (V)	48
额定电流(A)	28	最大电流 (A)	42
额定扭矩 (N.m)	3.2	最大扭矩 (N.m)	4.8
额定转速(r/min)	3000	最高转速(r/min)	3600

技术参数 (Tecnical Data)			
项目	技术参数	项目	技术参数
绕组接法	△形	极对数	4
电阻20° (Ω)	0.055	电感 (mH)	0.29
转动惯量 (kg.m2)	1.55	反电势 (V/Kr/min)	11.5
绝缘强度	1200VAC 5S	绝缘等级	F
制动器	4N.m	使用温度	-20° ~40°
电气时间常数 (ms)	5.27	机械时间常数 (ms)	1.79
编码器型号	双编	码盘线数	4096+1000
外观颜色	BLACK	重量 (Kg)	4.1

零件代号

借(通)用件登记

旧底图总号

底 图 总 号

签 字

日 期

UNLESS OTHERWISE SPECIFICED

Unit:mm
GB/T 1804-m eqv.
ISO 2768-1 Class m
≤6 ±0.1
>6~30 ±0.2
>30~120 ±0.3
>120~400 ±0.5

常规公差Torlerances:
角度 Angles: ±0.1°
倒角 Chamfer: ±5°

FIRST ANGLE PROJECTION

CTQ sign: Customer; Process; law

All material are to be RoHS Compliant

NAMES	SIGNATURE	DATE
设计 DESIGN		2022.06.07
标准化 STANDAE		
工艺 TECHNOL		
审核 CHECK		2022.06.07
批准 APPROVE		

北京和利时电机技术有限公司

品名 TITLE

图号 DWG.NO. 80LCB100C-24FG15-032134

材料 MATERIAL

SIZE A4

版本 REV B

比例 SCALE 1:1

页 SHEET